Tüvevundamendi joonis
M 1:20

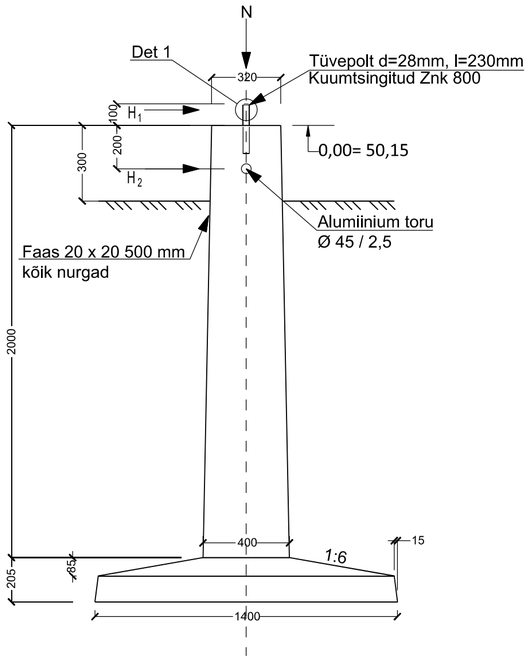

Lõige A - A
M 1:20

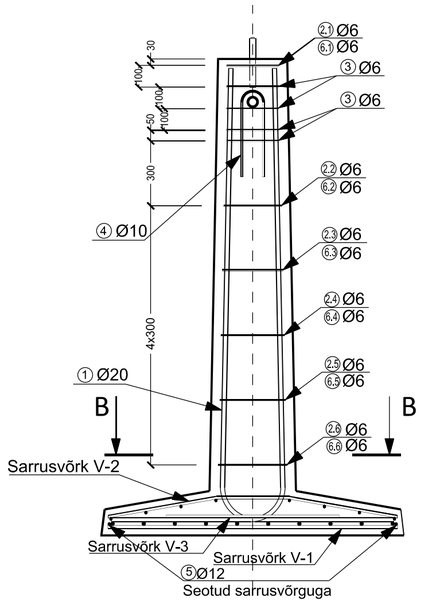

Element	Pos	Klass	Ø mm	Pikkus mm	Elem. arv tk	Varraste arv elem. tk.	Arv kokku tk.	Kuju kood	Haak		Painutusmõõdud, mm a	b	c	d	e	R	h	Märkused
Vundament	1	A400HW	20	2750	1	8	8	12	0	0	2100	800				140		
Vundament	2.1	A400HW	6	1060	1	1	1	31	1	1	240	240	240	240			70	Kõik mõõdud sisemõõtudena
Vundament	2.2	A400HW	6	1180	1	1	1	31	1	1	270	270	270	270			70	Kõik mõõdud sisemõõtudena
Vundament	2.3	A400HW	6	1220	1	1	1	31	1	1	280	280	280	280			70	Kõik mõõdud sisemõõtudena
Vundament	2.4	A400HW	6	1260	1	1	1	31	1	1	295	295	295	295			70	Kõik mõõdud sisemõõtudena
Vundament	2.5	A400HW	6	1340	1	1	1	31	1	1	305	305	305	305			70	Kõik mõõdud sisemõõtudena
Vundament	2.6	A400HW	6	1500	1	1	1	31	1	1	320	320	320	320			70	Kõik mõõdud sisemõõtudena
Vundament	3	A400HW	6	970	1	8	8	31	1	1	200	245	200	245			70	
Vundament	4	A400HW	10	860	1	2	2	13	0	0	400	110	400					
Vundament	5	A400HW	12	5500	1	1	1	31	1	1	1340	1340	1340	1340			70	Seotud võrguga V-1
Vundament	6.1	A400HW	6	820	1	1	1	31	1	1	170	170	170	170			70	Kõik mõõdud sisemõõtudena
Vundament	6.2	A400HW	6	904	1	1	1	31	1	1	191	191	191	191			70	Kõik mõõdud sisemõõtudena
Vundament	6.3	A400HW	6	932	1	1	1	31	1	1	198	198	198	198			70	Kõik mõõdud sisemõõtudena
Vundament	6.4	A400HW	6	976	1	1	1	31	1	1	209	209	209	209			70	Kõik mõõdud sisemõõtudena
Vundament	6.5	A400HW	6	1004	1	1	1	31	1	1	216	216	216	216			70	Kõik mõõdud sisemõõtudena
Vundament	6.6	A400HW	6	1044	1	1	1	31	1	1	226	226	226	226			70	Kõik mõõdud sisemõõtudena

MÄRKUS: Armatuuri kokkuvõte on koostatud vastavalt standardile EVS- EN ISO 3766:2004

Element	Pos	Klass	Ø mm	Pikkus mm	Elem. arv tk	Varraste arv elem. tk.	Arv kokku tk.	Kuju kood	Haak		Painutusmõõdud, mm a	b	c	d	e	R	h	Märkused
V-2	1	A400HW	12	1360	1	4	4	25	0	0	510	340	510	100	100			
V-2	2	A400HW	12	1354	1	4	4	25	0	0	435	664	435	71	71			
V-2	3	A400HW	12	1350	1	4	4	25	0	0	181	988	181	43	43			
V-2	4	A400HW	12	1340	1	4	4	00	0	0	1340							

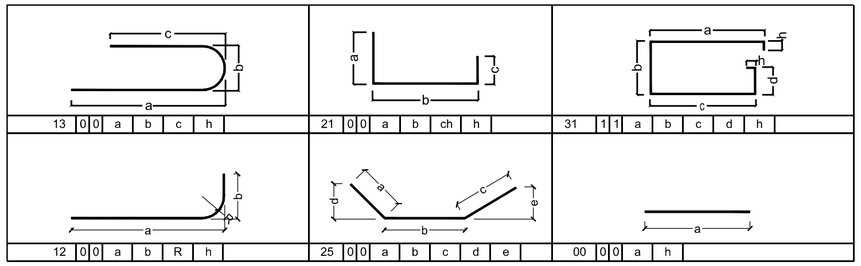

Tüvevundamendi joonis
M 1:20

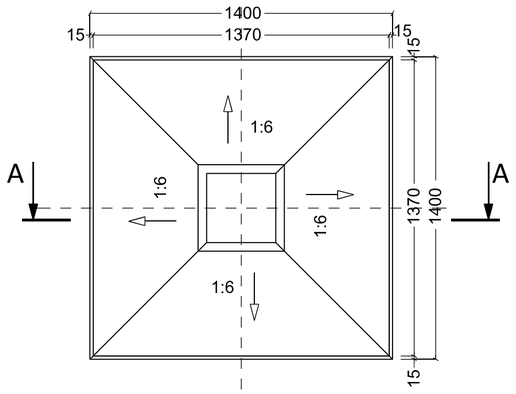

Lõige B - B
M 1:1

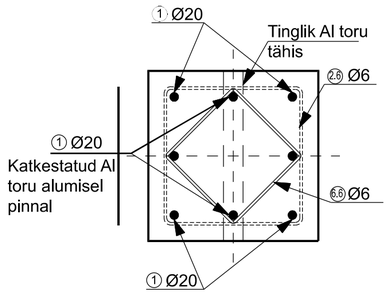

Detail 1
M 1:1

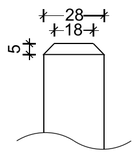

Tähis	Pikiarm. klass	Pikiarmatuuri läbimõõt ja samm mm	Pikiarmatuuri pikkus mm	Jaotus.arm klass	Jaotusarmatuuri läbimõõt ja samm mm	Jaotusarmatuuri pikkus mm	Arv kokku tk	Skeem
V-1	A400HW	Ø16-144	1340	A400HW	Ø16-144	1340	1	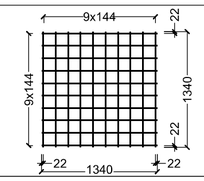
V-2	A400HW	Ø12-162	1340	A400HW	Ø12-162	1340	1	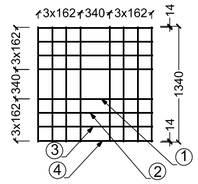
V-3	A400HW	Ø12-150	800	A400HW	Ø12-150	800	1	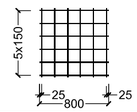

Märkused:

1. Kõik mõõdud on antud millimeetrites.
2. Sarruste kaitsekiht 30mm plaadil; 50mm tüves
3. Betooni tugevusklass C30/37 (Soome K35-2); armatuurteras A400HW.
4. Sarrus 6.1-6.6 paigaldatakse samale kõrgusel kui 2.1-2.6.
5. Alusplaadi betoonkonstruktsiooni keskkonnaklass XC2; külmakindlus KK3.
   Tüve betoonkonstruktsiooni keskkonnaklass XC4, XF3.

TÖÖ NR	13891P	OBJEKT	Pärnu maakond, Tori vald, Kurena kula ELASA 66m mobiilsidemast
TÖÖ KOOD		AADRESS	Pärnu maakond Tori vald Kurena küla
KOOSTAS	L. Jänes	FAIL	13891_PP_EN-5-06_Vundament
KONTROLLIS	H. Jürmann	MÕÕTKAVA 1:20	LEHT 1 / 1 — JOONIS Vundamendi joonis
KOOSTATUD	12.10.2026		

Kirjanurk
TEL003987 EEG000316 EEP004848
yld@kirjanurk.ee, rg-kood 12592543
Lossi 33 Põltsamaa linn Jõgevamaa 48104